# LUOR Ficha técnica y Tarifas

## Descriptivo

**Pupitre orador plegable en acero**

Marca: presto®
Diseñador: Stéphane Geslin
Fabricado en Francia

Embalaje individual de cartón
de alta resistencia
doufline y espuma de protección

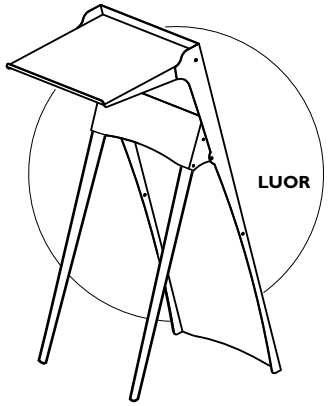


colores a la medida y evolución del producto a partir de 50 piezas

Materiales:
Aluminio
Pintura epoxi
industrial

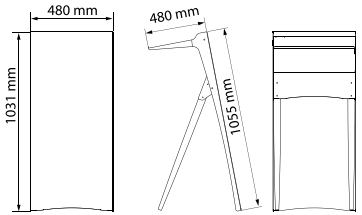


LUOR
Gamme Presto®

Colores estándares
Gris antracita enarenado

| | | Peso | Capacidad |
|---|---|---|---|
| LUOR | Pupitre orador plegable en acero (480 x 1055 mm)) | 15 kg | |
| | | | |
| SAM5 | Porta-carteles 40 x 60 (400 x 600 mm) | 2,2 kg | |
| AIMANT-SAM5 | Imanes 40 x 60 (400 x 600 mm) | | |